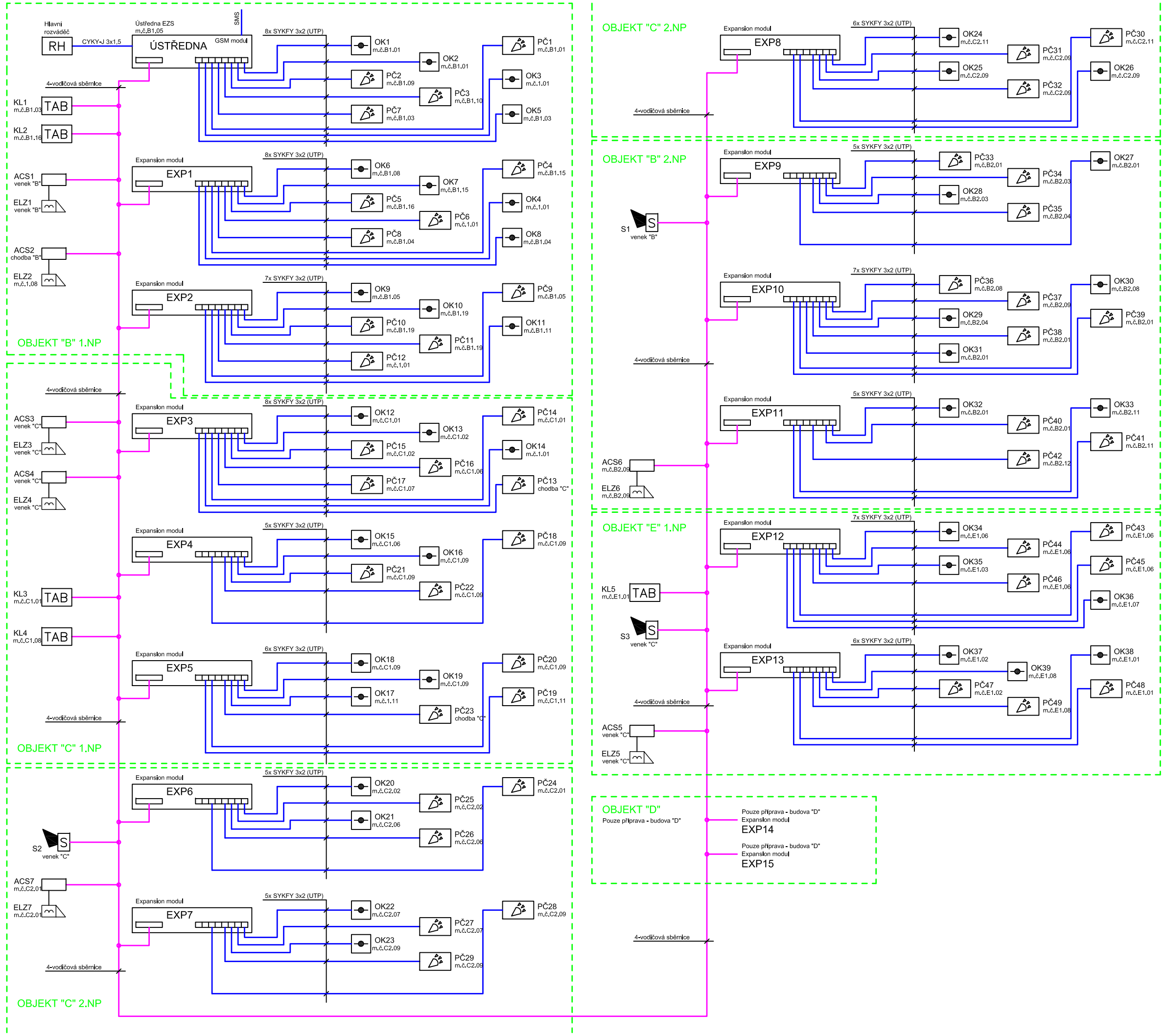

LEGENDA:

EZS		ÚSTŘEDNA (EZS)
EXP		EXPANDÉR
TAB	KL	KLÁVESNICE – TABLO (EZS)
S	S	POPLACHOVÁ SIRÉNA – VENKOVNÍ (EZS)
PČ		POHYBOVÉ PIR ČIDLO (EZS)
OK		OPTICKO–KOUŘOVÝ DETEKTOR (EZS)
ACS		ACESS (PŘÍSTUPOVÝ) MODUL
ELZ		ELEKTRICKÝ ZÁMEK
		KABEL SYKFY 3x2 (UTP)
		4–VODIČOVÁ SBĚRNICE

Revize

Číslo	Datum	Popis změny	Jméno	Podpis

Generální projektant

Arch.Design, s.r.o.
Sochorova 3178/23
616 00 Brno

Číslo paré

Autorizační razítko

Projektant částí PD

PMR elektro s.r.o.
U Hellady 697/4,
140 00 Praha 4
david.prachar@pmr.cz

projekty – revize
www.pmr.cz

Orientace

Název stavby:

Rekonstrukce MŠ Místecká, pavilonů B, C a E, Praha 18

Č. zakázky
P-17-025-000

HIP:	Ing. Petr Ježek
Architekti:	
Místo stavby:	Místecká 454
Obec:	Praha Letňany
Kraj:	Hlavní město Praha
Investor:	Městská část Praha 18,Bechyňská 639, 199 00 Praha-Letňany

Název dokumentu:

BLOKOVÉ SCHÉMA EZS

Měřítko	-	Zodp. projektant:	Ing. Jaroslav Janeček
Datum	06/2018	Kreslil:	Ing. David Prachař
Formát	3xA4	Kontroloval:	Ing. David Prachař

Kód části	Stavební objekt	Stupeň	Č. výkresu	Revize
D.1.4.g		DPS	06	-

Název části: Elektronické komunikace a další

© Copyright 2018 Arch.Design project, a.s.